ANDAMIOS SEGUROS

A LA ALTURA DE TUS OBRAS

ANDAMIOS & MAQUINARIA LIGERA

Andamio Estándar

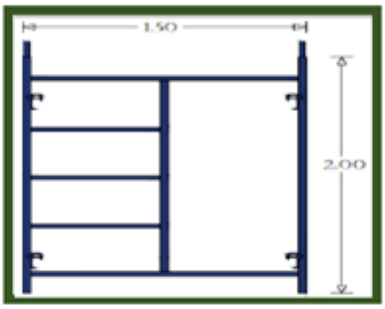

Andamio Angosto

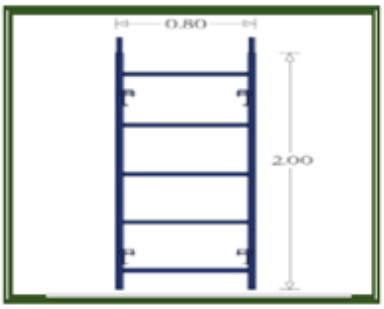

Andamio Enano

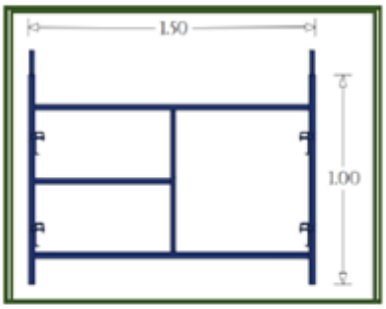

Andamio Banquero

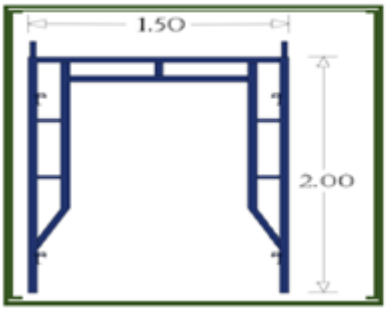

Plataforma

Ruedas

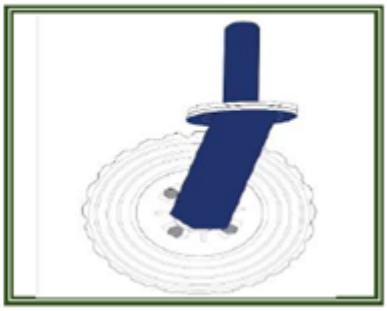

Andamio con Escalera

Niveladores

Hamaca

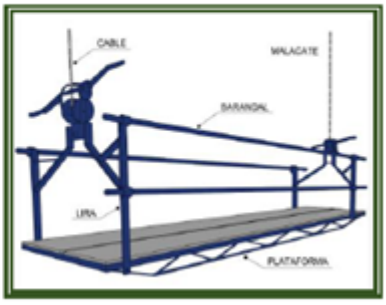

El Arrendador debe asegurarse de que su equipo de trabajo utilice los Equipos de Protección Individual apropiados a los riesgos existentes (casco, guantes, calzado de seguridad, arnés anti caídas, etc.) durante montajes, desmontajes y utilización de andamios, en caso de accidente el arrendador queda completamente exento de responsabilidades, así como por el uso que le den a los mismos.

Datos bancarios: Alejandro Soriano García
Banco: BBVA BANCOMER
Cuenta clabe: 012180004703276621

facturacion.alexsoriano@gmail.com
Tel. 6279 2583 // 6278 9704
Calle José del Rio Mz.35 Lt.39, Col Santa Marta Acatitla, Iztapalapa CDMX, CP.09510

ANDAMIOS SEGUROS

A LA ALTURA DE TUS OBRAS

ANDAMIOS & MAQUINARIA LIGERA

Revolvedora 1 saco

Vibrador para Cemento

Bomba de achique

Rompedora 10KG.

Rompedora 30KG.

Martillo Demoledor 15 KG.

Puntal 1.75 a 3.35

El Arrendador debe asegurarse de que su equipo de trabajo utilice los Equipos de Protección Individual apropiados a los riesgos existentes (casco, guantes, calzado de seguridad, arnés anti caídas, etc.) durante montajes, desmontajes y utilización de andamios, en caso de accidente el arrendador queda completamente exento de responsabilidades, así como por el uso que den a los mismos.

Datos bancarios: Alejandro Soriano García
Banco: BBVA BANCOMER
Cuenta clabe: 012180004703276621

facturacion.alexsoriano@gmail.com
Tel. 6279 2583 // 6278 9704
Calle José del Rio Mz.35 Lt.39, Col Santa Marta Acatitla, Iztapalapa CDMX, CP.09510